UHLIG INTERCOM

NIPPON Türsprechanlage

Planungshilfe für die Verdrahtung

Korrekte Installation: Sternförmige Verkabelung

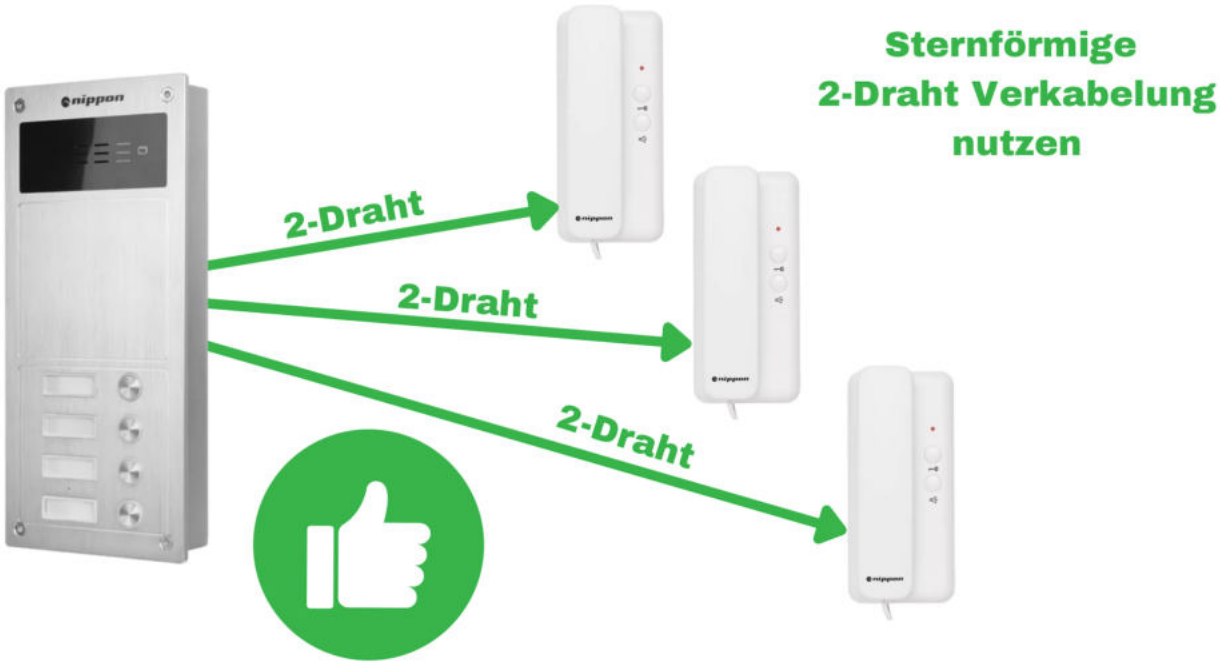

In der Grundaustattung genügt eine 2Adrige Leitung je Haustelefon

Für Etagenruf ist eine 3te Ader erforderlich

Der "Minus" (GND) und Etagenrufleitung (BELL) dürfen jedoch auch von Etage zu Etage durchgeschliffen werden, der Fachmann spricht hier von 1+n bzw. 2+n Verdrahtung.

Es handelt sich um keine BUS Anlage

TIPP: Eine BUS Anlage kostet ein vielfaches und ist in den Meisten Fällen nicht nötig. Selbst bei älteren Gebäuden, welche zuvor nur eine Klingle hatten (ohne Türöffner und ohne Gegensprechanlage) ist ohne hin eine 1+n Verdrahtung vorhanden und somit keine BUS Anlage nötig.
Falls in dem Haus bereits eine Klingeln + Türöffner verbaut war,
ist in aller Regel eine 2+n Verdrahtung vorhanden.

UHLIG INTERCOM

Installation im Detail: ohne Etagenruf

In der Grundausstattung genügt eine 2Adrige Leitung je Haustelefon. Diese kann von der Türstation aus Sternförmig verlegt werden.

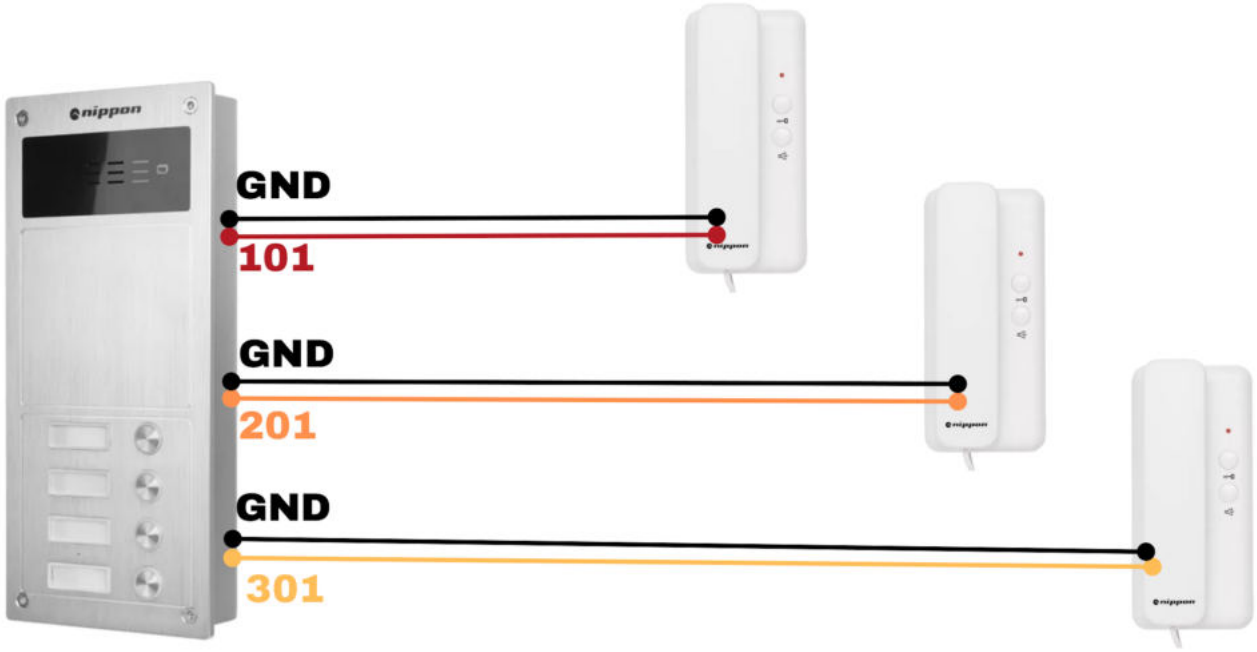

Alternativ kann der "Minus" (GND) jedoch auch von Etage zu Etage durchgeschliffen werden, der Fachmann spricht hier von 1+n bzw. 2+n Verdrahtung.

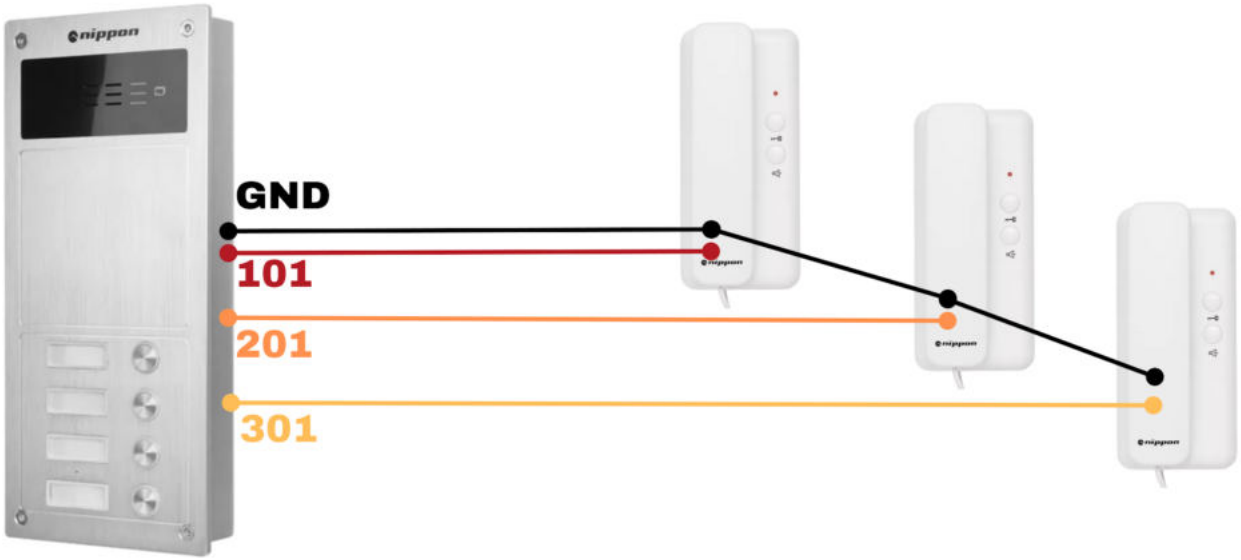

Installation im Detail - mit Etagenruf

Für Etagenruf (Klingeltaster im Hausflur) ist eine 3te Ader erforderlich

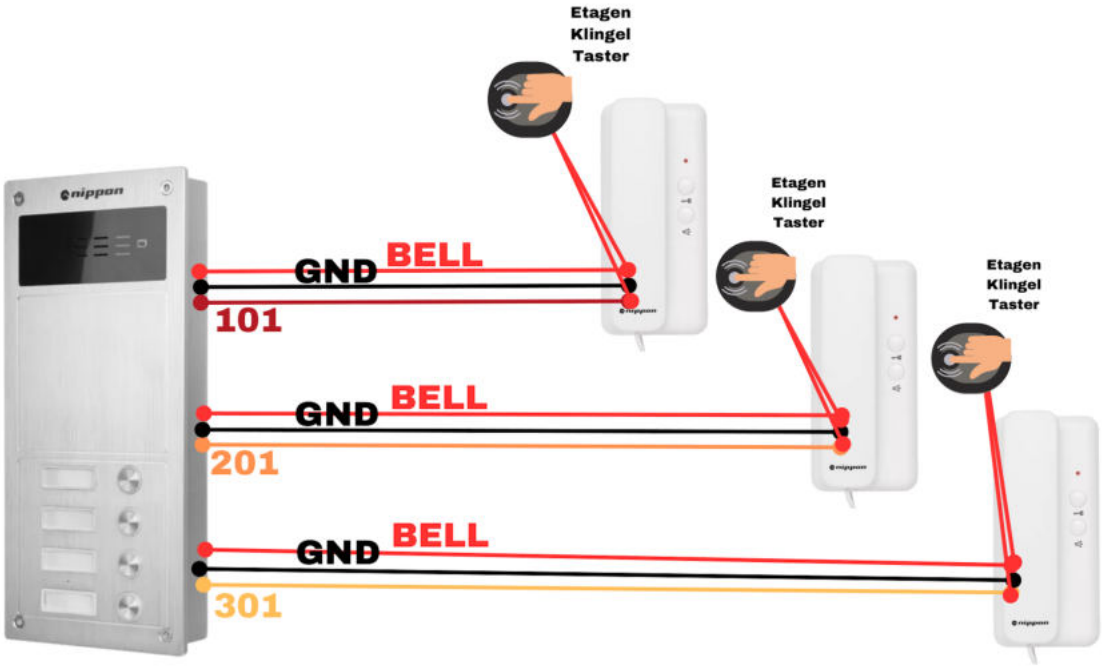

GND und Etagenrufleitung (BELL) dürfe auch von Etage zu Etage durchgeschliffen werden, der Fachmann spricht hier von 1+n bzw. 2+n Verdrahtung.

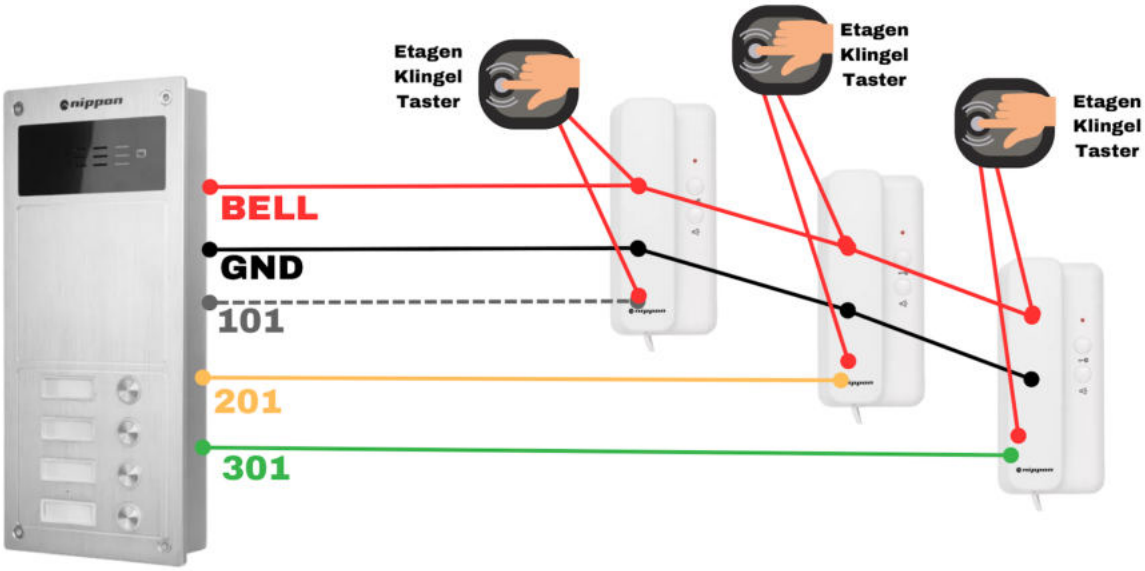

TIPP: Falls in dem Haus zuvor bereits eine Klingel und Türöffner vorhanden war, selbst dann ist bereits eine 2+n Verkabelung vorhanden und diese kann Problemlos weiter verwendet werden.

Installation im Detail

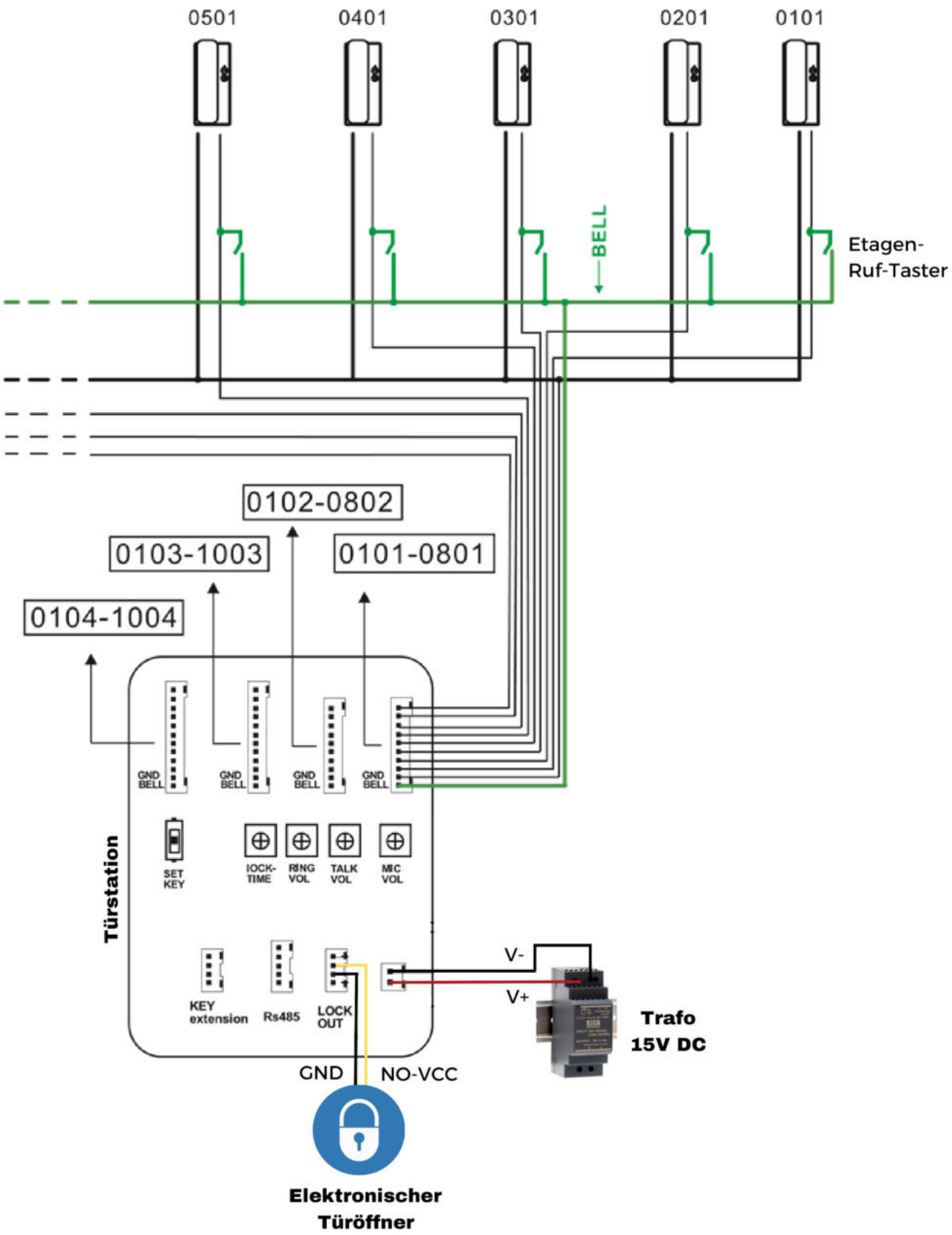

Türsteuerung

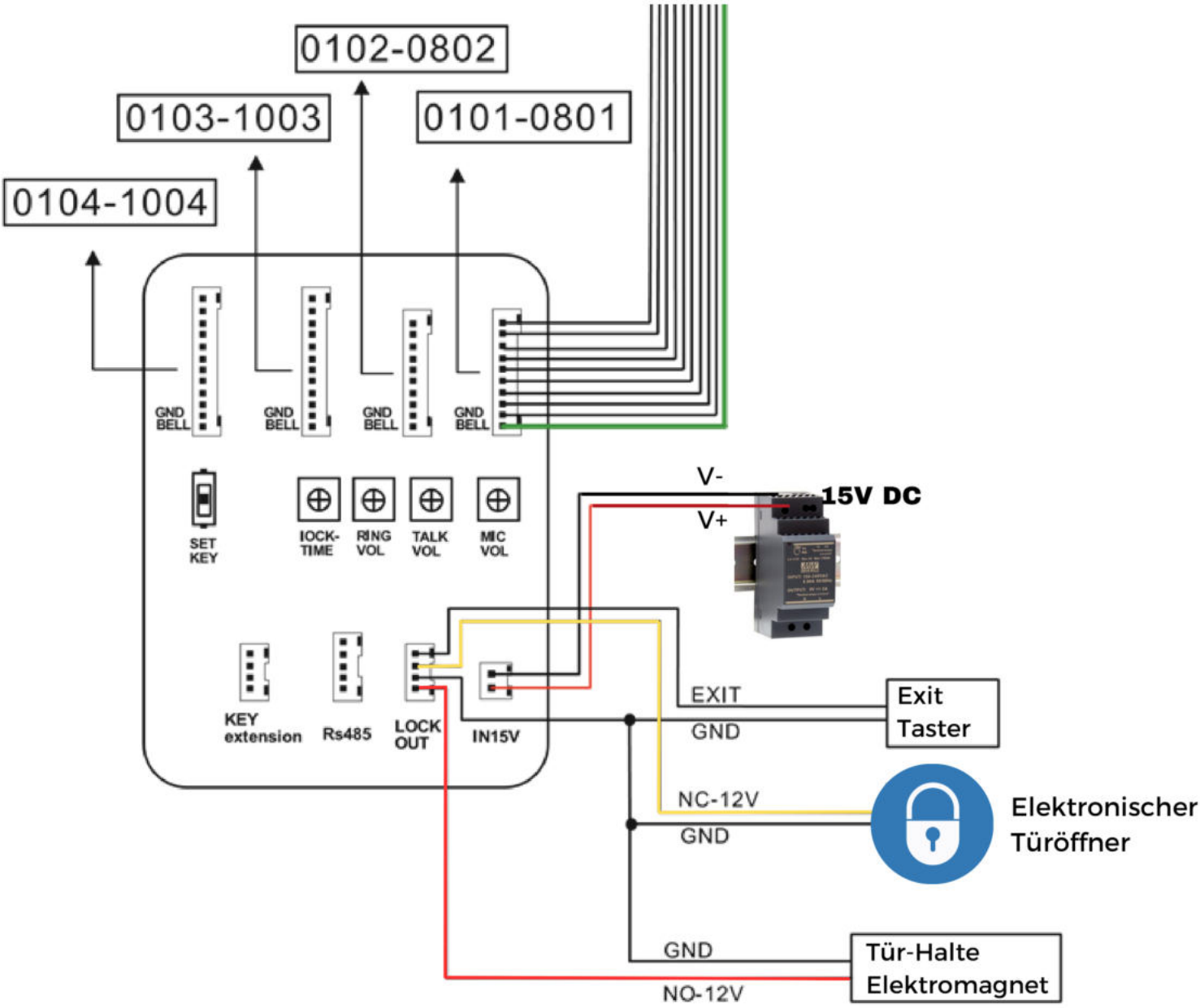

Anstatt eines Elektromagnetischen Türöffners kann auch ein Tür-Halte-Elektromagnet angeschlossen werden. An den Kontakt **GND / NO-12V** liegt dauerhaft 12V DC an. Der Kontakt ist für die eingestellte Zeit stromlos, wenn an einem angeschlossenen Haustelefon der **Taster zur Entriegelung der Haustüre** betätigt wird.

Wird der Exit Taster (**EXIT/GND**) betätigt entriegelt der an **GND/NC-12V** angeschlossene Türöffner ebenfalls für die eingestellte Zeit. Bzw, es wird der Kontakt für den Tür-Halte-Elektromagnet für die einstellte Zeit stromlos geschalten.

Schließen Sie nur einen elektrischen Türöffner oder einen Tür-Halte-Elektromagneten an der Türstation an, nicht beides.

Reihenschaltung von mehreren Türstationen

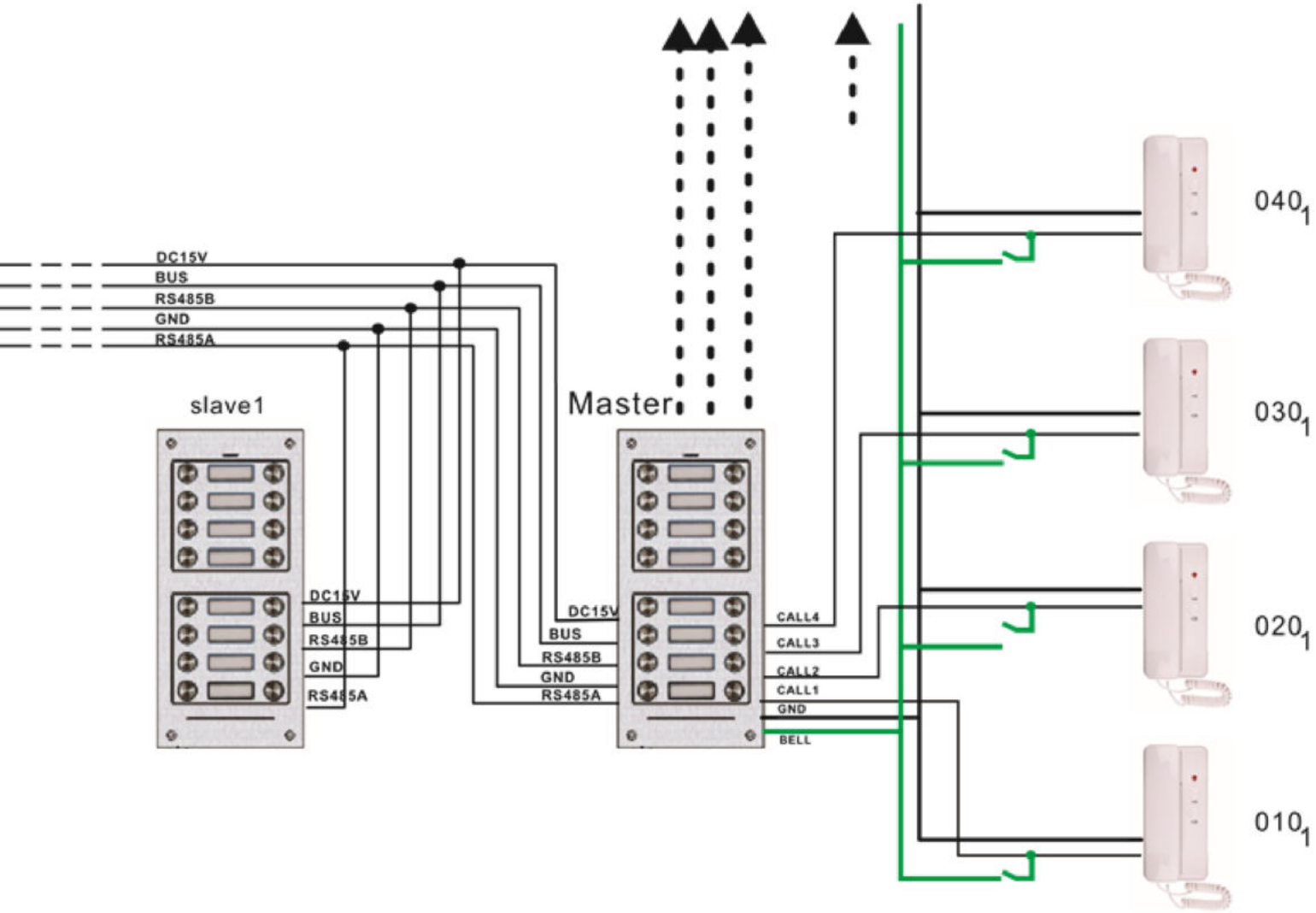

10er Klingel-erweiterungs Modul anschließen

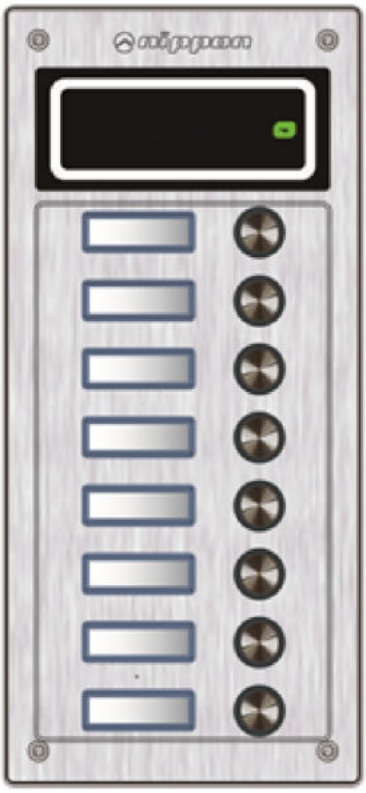

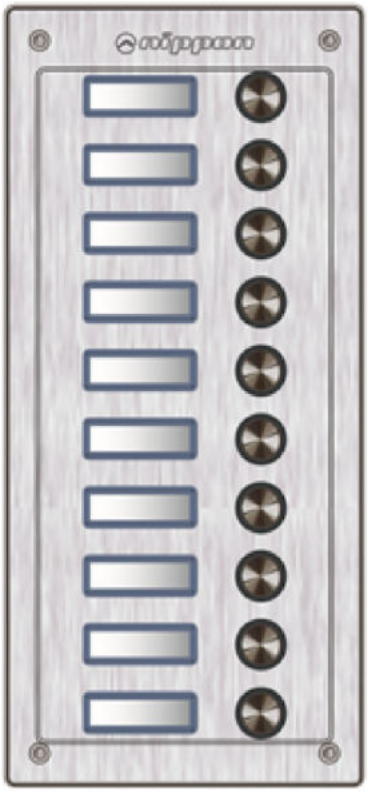

beliebige Nippon Türstation (hier 8ter)

10er Klingel-erweiterungs Modul

18er Türstation

Nippon Türstationen

ohne RFID

2er

4er

6er

8er

mit RFID

2er

4er

6er

8er

10er Erweiterung
(ohne Lautsprecher und Mikrophon)

Hiermit kann eine Türstation (2er, 4er, 6er, 8er) um 10 weitere Klingeln erweitert werden

UHLIG INTERCOM

Metall Montagegehäuse

- ✔ Zur Unterputz und Aufputz Montage geeignet
- ✔ Massiv und Widerstandsfähig

B: 12,0 cm
H: 27,2 cm
T: 3,1 cm

UHLIG INTERCOM

Vorteile der Nippon Türsprechanlage

- ✔ Tür-Entriegelungszeit einstellbar (1-12 Sekunden)
- ✔ Lautsprecherlautstärke einstellbar
- ✔ Mikrofonlautstärke einstellbar
- ✔ Klingelton an der Türstation stufenlos einstellbar
- ✔ Zweite Türstation (für Nebeneingang) ohne Zubehör anschließbar
- ✔ Mehrere Haustelefone (2-4) an einer Klingel mit Splitter möglich
- ✔ Etagenruf mit Rufunterscheidung integriert
- ✔ Optional: mit RFID Leser zum Entriegeln der Türe
- ✔ LED hintergrundbeleuchtetes Namensschild
- ✔ LED beleuchtete Klingeltaster
- ✔ Vandalismus Schutz: 6mm massive Aluminium Frontplatte, Sicherheitsschrauben, Metallgehäuse

UHLIG INTERCOM